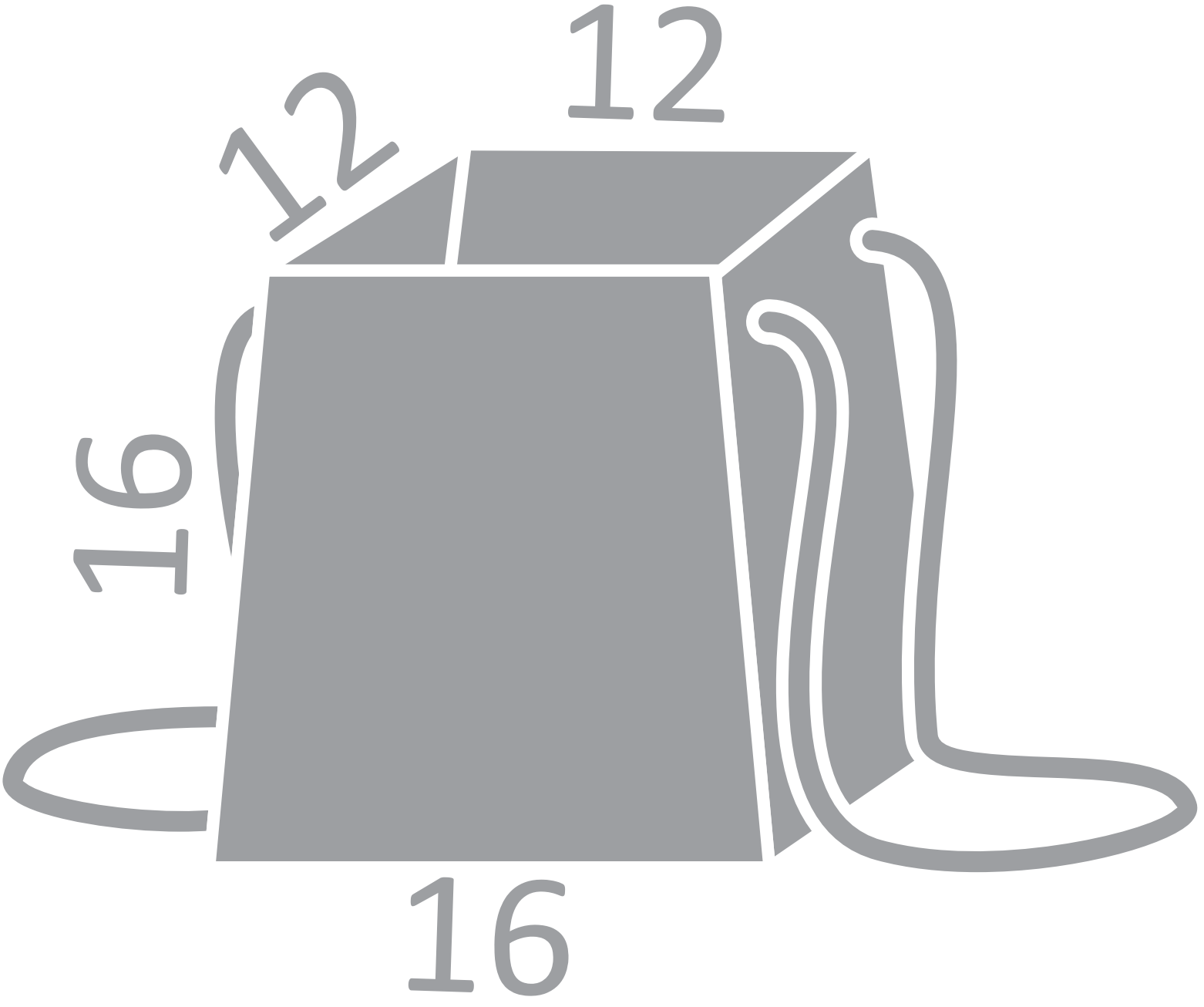
12
12
16
16